lunox

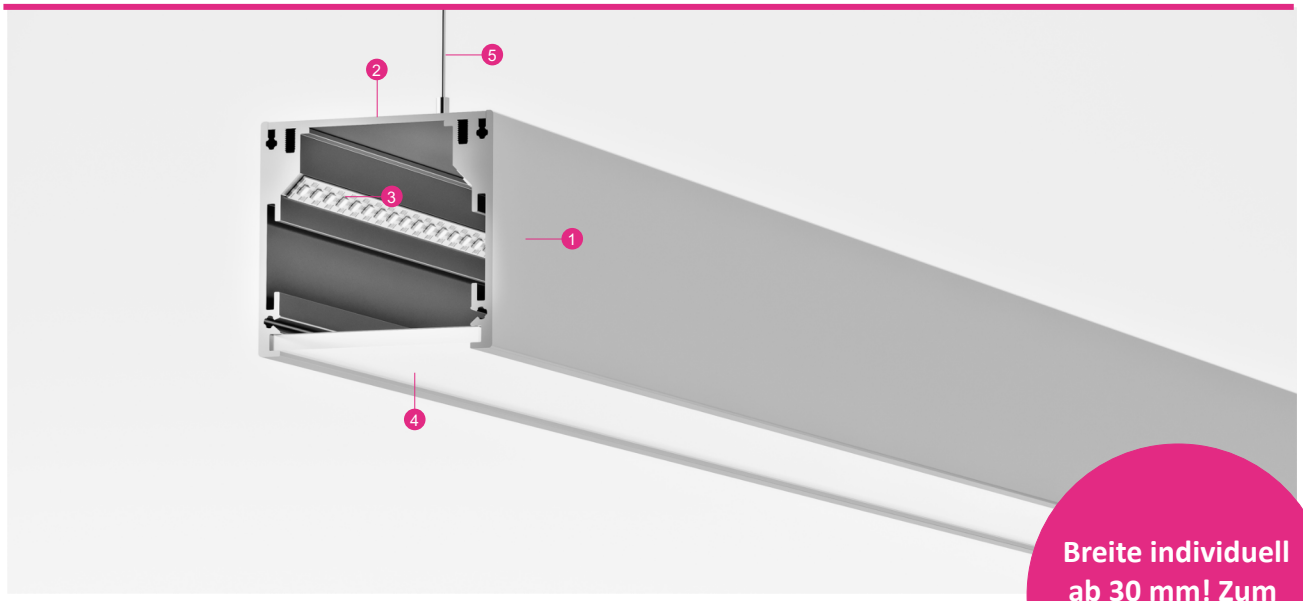

Breite individuell ab 30 mm! Zum Einbau und Anbau!

Profil für die individuelle Erstellung von Pendelleuchten

1. Gehäuse Profil
2. Gehäuse Deckel
3. LED- Beleuchtung
4. Plexiglas- Abdeckung
5. Seil- Abhängung

Pendelleuchte System Flach 30 mm

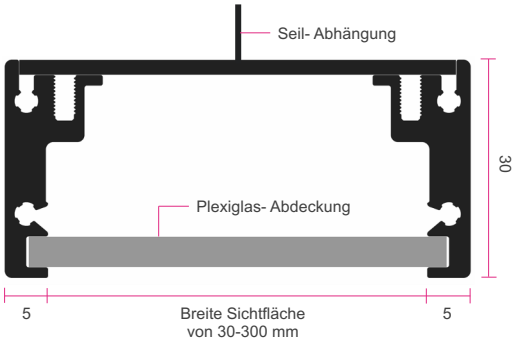

Pendelleuchte System Hoch 60 mm

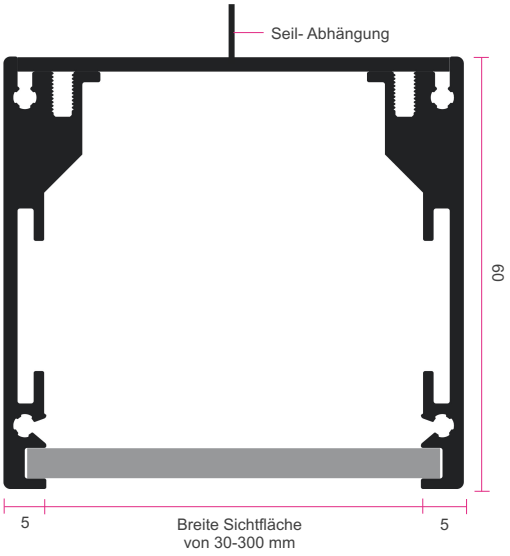

Technische Daten Profil

Variante Profil	System Flach I System Hoch
Oberfläche	Blank I Beschichtet I Eloxiert
Breite Sichtfläche	Individuell von 30 - 300 mm
Material	Aluminium, EN AW 6060 T 66
Abmessung	Höhe: 30 & 60 mm I Breite: Individuell
Gewicht	Ab 650 Gramm/Meter
Länge	1.900 mm I 3.800 mm I 5.700 mm

Zubehör

+ Innen- und Außenecke 90 & 45 Grad
+ Eck- und Längsverbinder
+ Edelstahl Seilabhängung
+ Plexiglas- Abdeckung für LED- Beleuchtung
+ LED- Beleuchtung